לוח חשמל חלוקה ראשי E

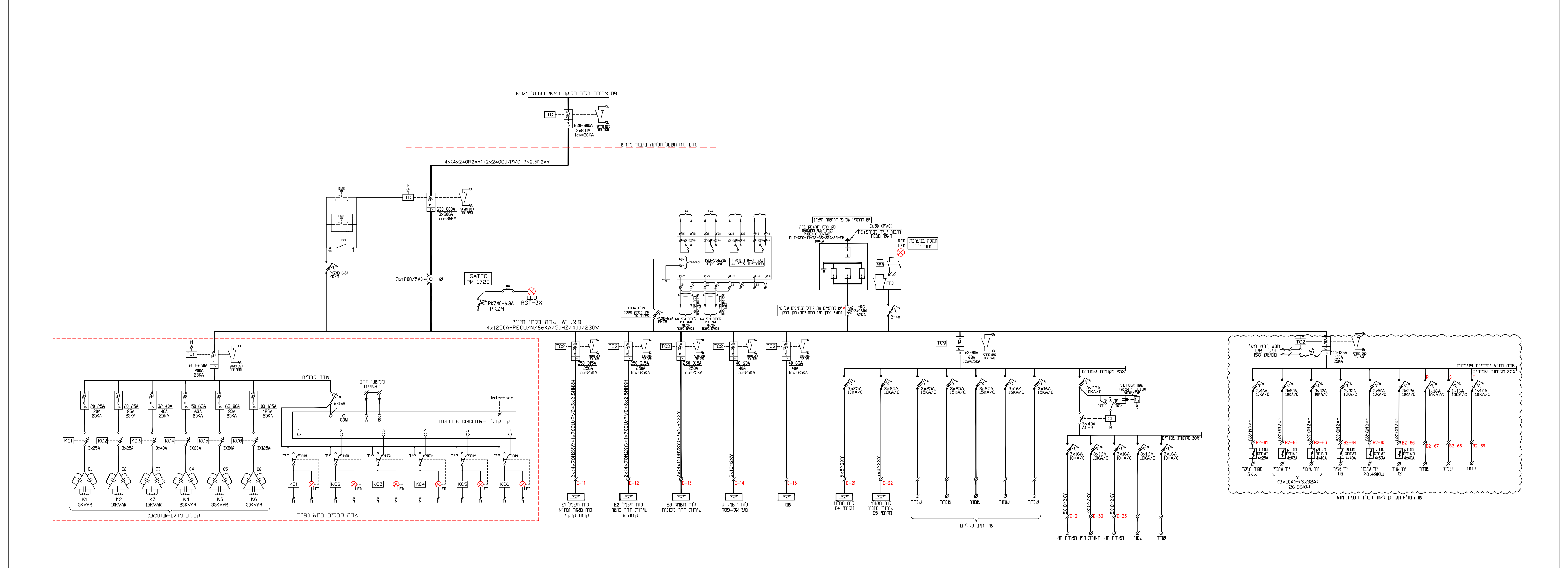
CIRCUTOR-קבלים מדגם

לוח חשמל U אל-פסק

שדה UPS בתא נפרד
שילוט חרוט לבן רקע כחול

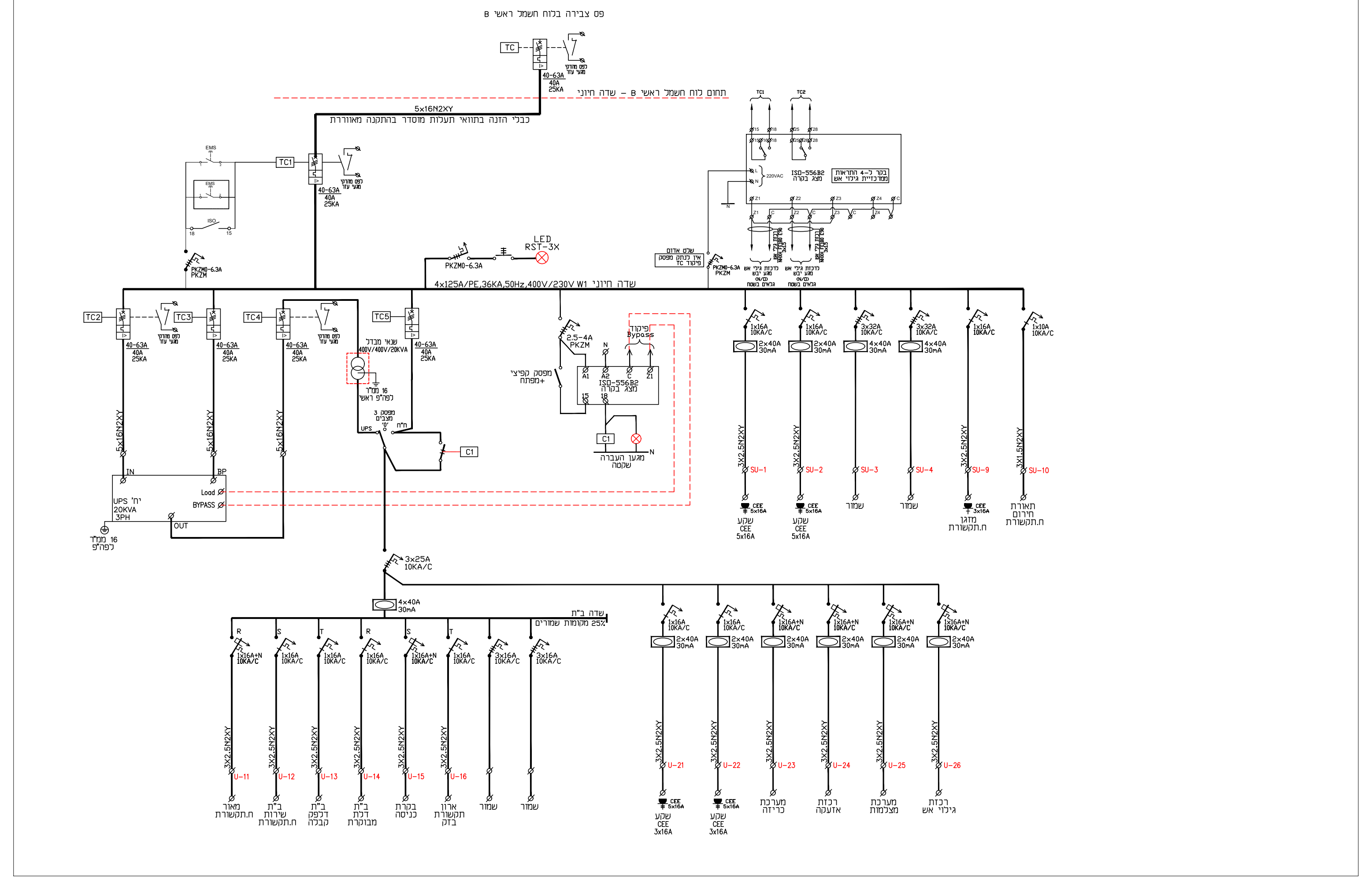

לוח חשמל E3 שירות חדר מכונות

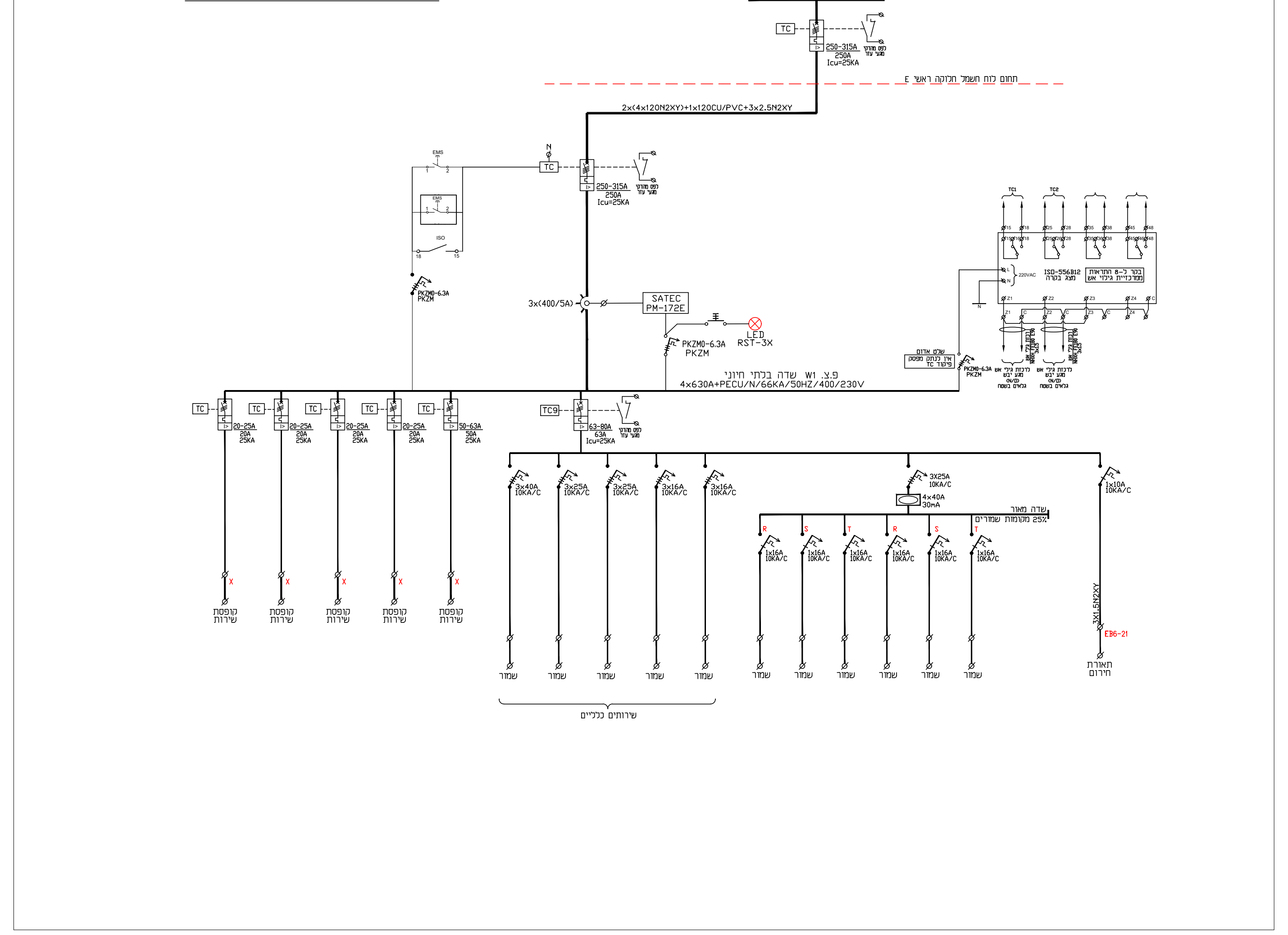

לוח חשמל לממ"מ 2

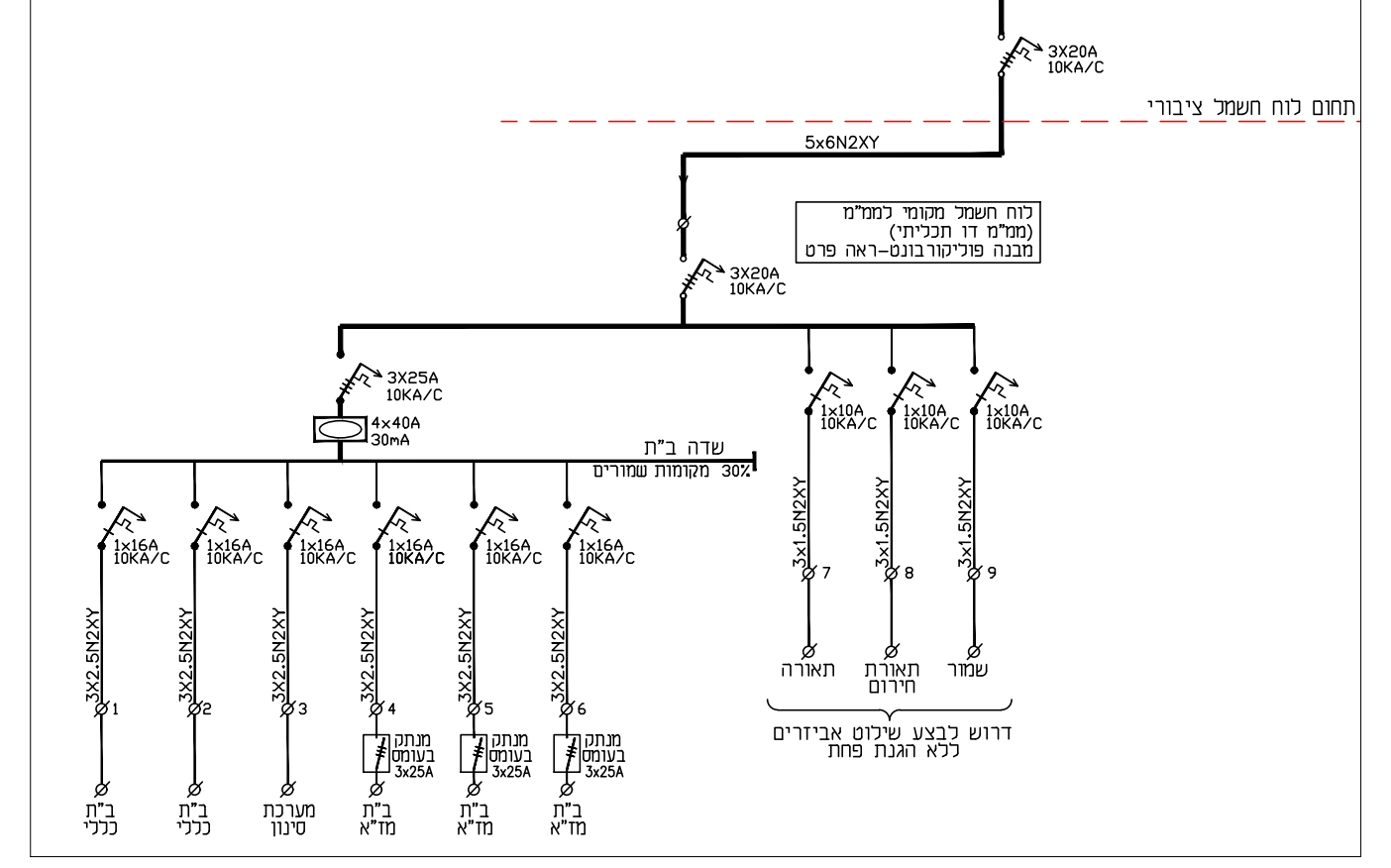
התחברות ללוח חשמל ציבורי
3X20A
10KA/C
תחום לוח חשמל ציבורי
5x6N2XY
לוח חשמל מקומי לממ"מ
(ממ"מ דו תכליתי)
מבנה פוליקורבונט-ראה פרט
3X2.5N2XY
מנתק בעומס 3x25A
ב"ת כללי
ב"ת כללי
מערכת סינון
ב"ת מז"א
ב"ת מז"א
ב"ת מז"א
תאורה
תאורת חירום
שמור
דרוש לבצע שילוט אביזרים ללא הגנת פחת

לוח חשמל לממ"מ 1

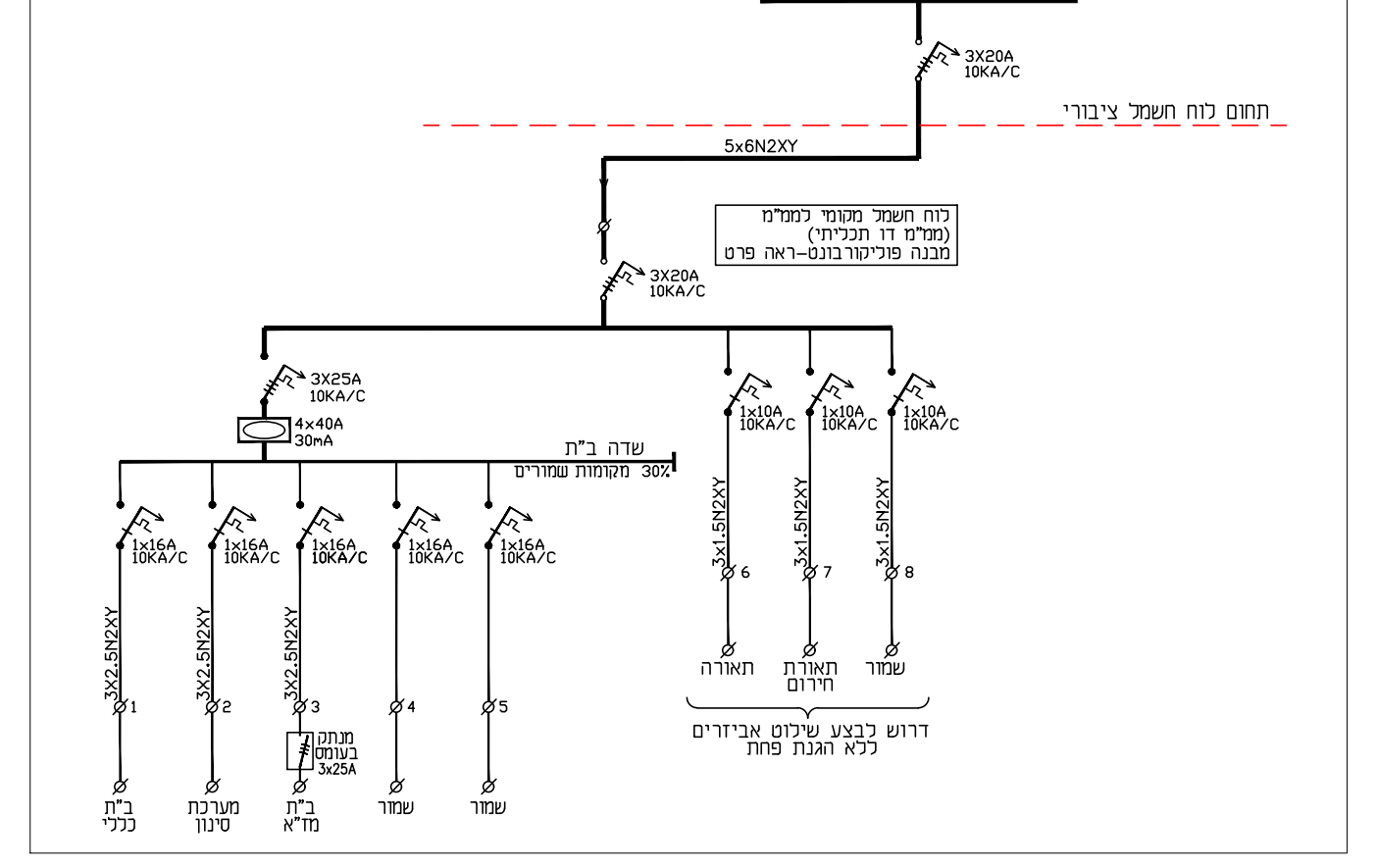
התחברות ללוח חשמל ציבורי
3X20A
10KA/C
תחום לוח חשמל ציבורי
5x6N2XY
לוח חשמל מקומי לממ"מ
(ממ"מ דו תכליתי)
מבנה פוליקורבונט-ראה פרט
3X20A
10KA/C
3X25A
10KA/C
4x40A
30mA
1x10A
10KA/C

הערות ללוח חשמל

1. הקבלן אחראי על התאמת מידות הלוח ולמיקומו המתוכנן בשטח.
2. דרוש להגיש תוכניות בנייה לאישור טרם ביצוע הלוח.
3. כל מוליכי הלוחות לחיווט פנימי ישולטו עפ"י מספר מעגלים בהתאמה.
4. יבוצע כיסוי הגנה פרספקט לפסי אפס והארקות.
5. בחזית הלוח יותקן שילוט המורה את שם הלוח, על מקור ההזנה ומספר מעגל המזין.
6. כושר ניתוק של המפסקים הראשיים יהיה 36kA לפחות, לפי IEC947
7. כושר ניתוק של המפסקים המשניים יהיה 25kA לפחות, לפי IEC947
   כושר ניתוק מא"זים יהיה 10kA לפחות, לפי IEC947
8. נוריות סימון יהיו מסוג מולטילד.
9. דרוש לבצע הכנות למערכת גילוי וכיבוי אש בלוח
10. יצור הלוח בהתאם לתקן 61439-חלק 2, עפ"י TYPE-TEST
11. כל כניסות הכבלים ללוח יהיו מהדופן התחתונה.
12. מאחורי הדלתות יש להתקין פנלים מחוזקים ע"י ברגים מתכתיים בלתי פריקים ומצויידים בידיות אחיזה.
13. שילוט הלוח יבוצע על פנלים ודלתות וכן על אביזרים פנימיים. כל מוליך בלוח ישולט ע"י שלט פלסטי עם מספר המעגל חרוט עליו.
14. כל המא"זים ומאמ"תים יהיו מתוצרת אחידה, עם מגעים FINGER PROOF. כושר ניתוק של המא"זים יהיה 10KA לפי IEC 60947.
15. יבוצע לוח פח מבנה פנלים בעובי דופן 2 מ"מ דלתות.
16. ראה פרק לוחות חשמל במפרט הטכני.
17. חיבורים וחיווט כבלים ללוח יבוצע בצורה מסודרת. הכבלים יחוזקו לפרופיל בתא מהדקים כאשר אינם לוחצים אחד על השני. לצורך כך יש לבנות תא מהדקים מתאים.
18. מערכת פסי צבירה ראשיים כולל פס PE+N בתא אחד.
19. כל ציוד המיתוג בלוחות חשמל יהיה מאחד היצרנים כדלקמן: Eaton, Schneider, ABB, Siemens
20. לוחות ייצרו במפעל בעל הסכמה ממכון התקנים הישראלי לפי ת"י 61439
    לוחות החשמל יסומנו בסימן תו תקן
21. מבנה הלוחות ע"פ תקן CEI 62208
22. כל כניסות ויציאות הכבלים דרך הדופן התחתונה.
23. מערכת פסי צבירה 4P
24. שילוט הלוח ע"ג פנלים ודלתות וכן על כל האבזרים הפנימיים.
25. כל מוליך בלוח ישולט ע"י דגלון פלסטי עם ציון מס' קו/מעגל.
26. על היצרן להגיש חישובי פליטת חום בוואטים כאשר מקדם העמסה של הלוחות שווה-1
27. באחריות הקבלן לבצע מדידות של המיקומים המיועדים ללוחות בהתחשב במתקנים מגבילים.
28. תוכניות בניית לוחות חשמל יוגשו עד חודש ימים מתחילת הפרויקט.
29. לוחות חשמל ראשיים בחדר חשמל יוכנסו לחדר באמצעות הנפה מחלקים להרכבה ע"י צוות יצרן הלוחות בתוך החדר.

פרט פס השוואת פוטנציאלים משני 1000x60x10mm נחושת
מותקן בסביבת לוח החשמל

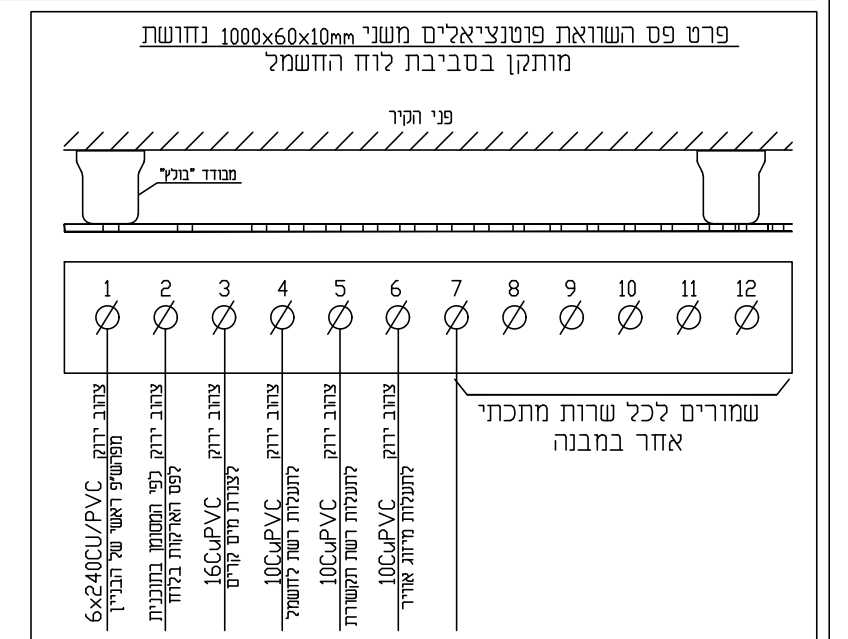
פני הקיר
מבודד "בולץ"
1
2
3
4
5
6
7
8
9
10
11
12
6x240CU/PVC צהוב ירוק מפרש"פ ראשי של הבניין
צהוב ירוק כפי המסומן בתוכנית לפס הארקות בלוח
16CuPVC צהוב ירוק לצנרת מים קרים
10CuPVC צהוב ירוק לתעלות רשת לחשמל
10CuPVC צהוב ירוק לתעלות רשת תקשורת
10CuPVC צהוב ירוק לתעלות מיזוג אוויר
שמורים לכל שרות מתכתי אחר במבנה

הערה:
1. הפה"פ יסופק עם כל הברגים.
2. הברגים יהיו מגולונים מצויידים באום ודיסקיות קמורות ומשוננות.
3. כל המאמ"תים והמא"זים יהיו מתוצרת אחידה

פרט עקרוני להתקנת גלאים בלוח

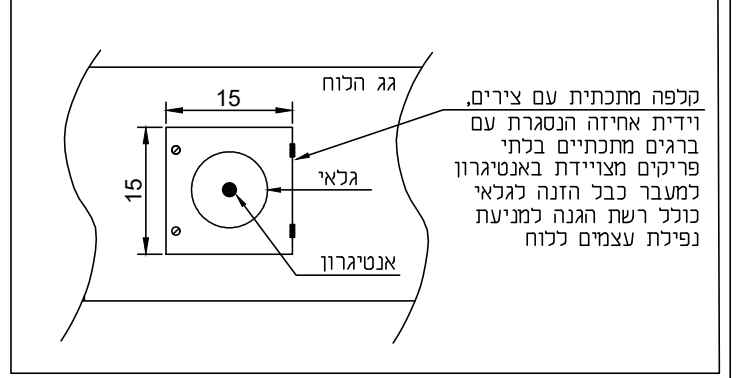
גג הלוח
15
15
גלאי
אנטיגרון
קלפה מתכתית עם צירים, וידית אחיזה הנסגרת עם ברגים מתכתיים בלתי פריקים מצויידת באנטיגרון למעבר כבל הזנה לגלאי כולל רשת הגנה למניעת נפילת עצמים ללוח

לוח חשמל חלוקה E1

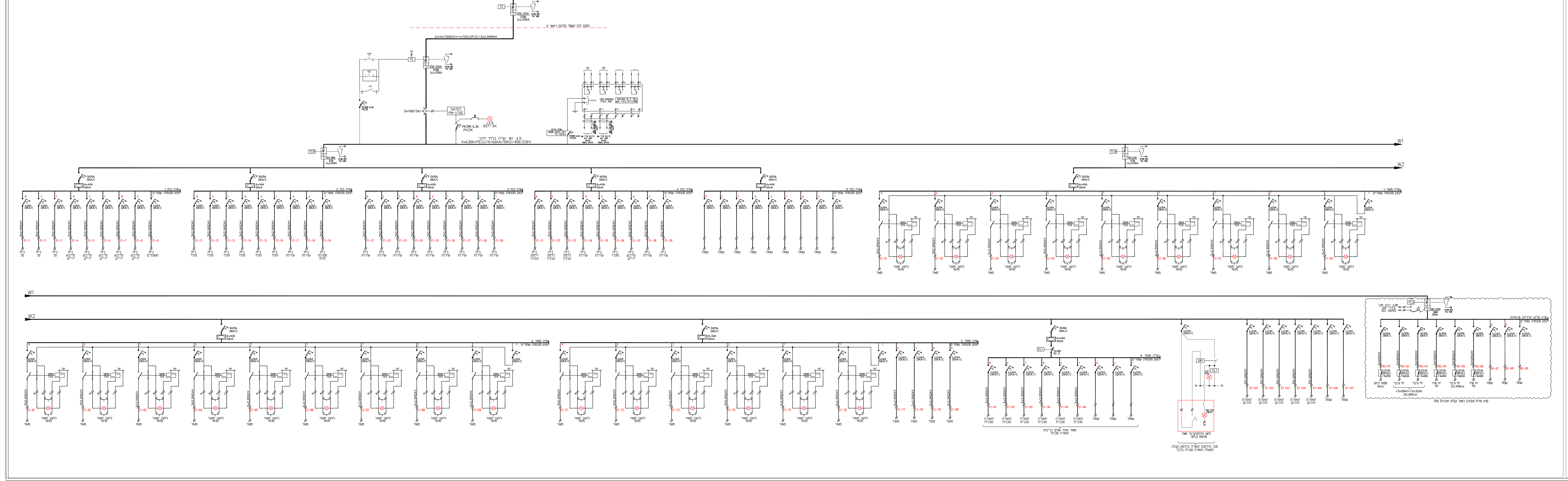

לוח חשמל E2 שירות חדר כושר

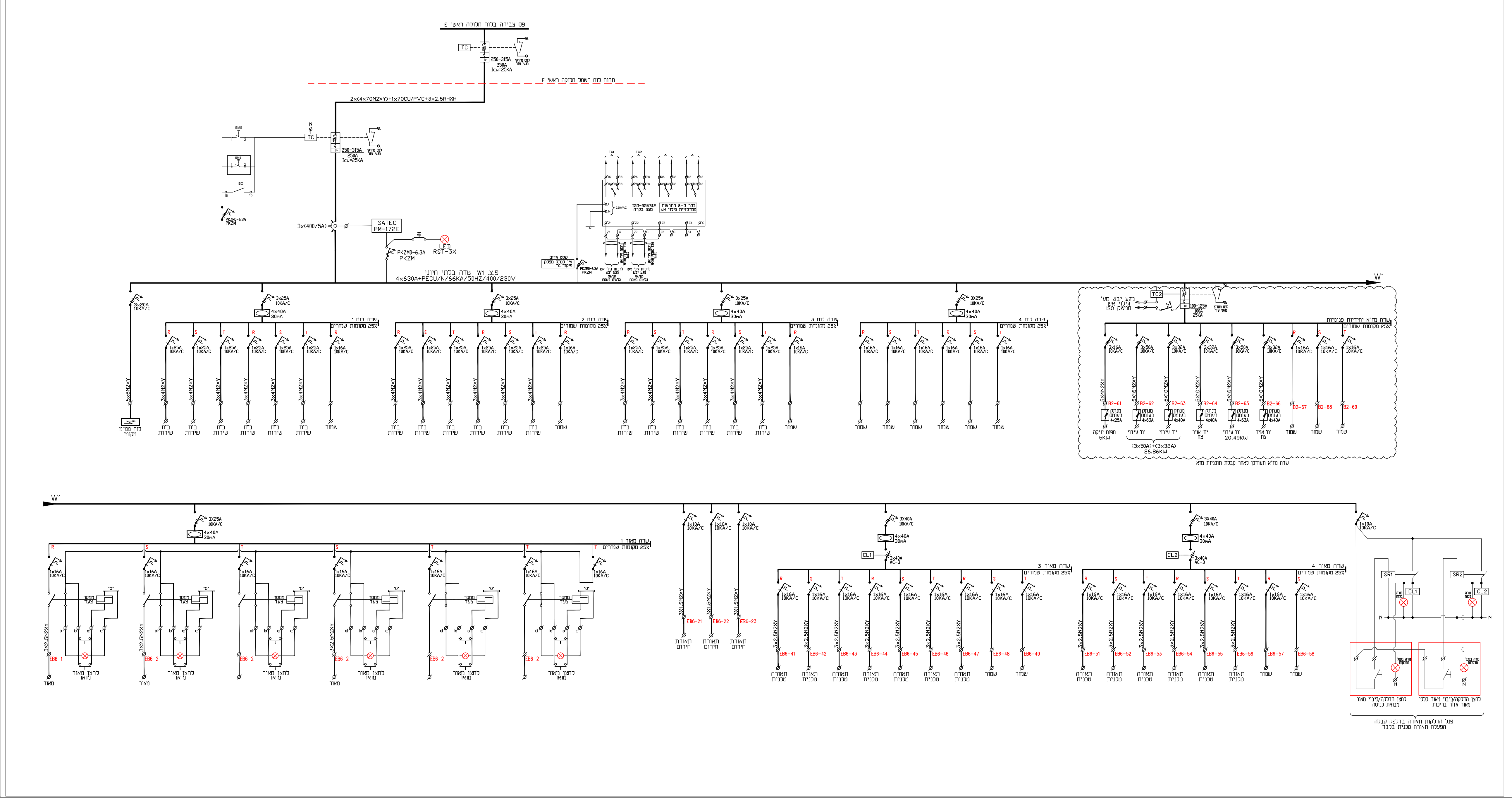

המבצע האחראי לבדיקת המדידות ולהתאמתן במקום
עליו להודיע למתכנן מפקח על כל אי התאמה
ולקבל הנחיותיו בכתב בטרם ימשיך בעבודתו

הפצה

מס	תאריך	שם החברה ואיש קשר:
1	16/03/2023	

עידכונים

מס	תאריך:	מהות העדכון

עדכון תוכניות לביצוע

● לעיון ○ לאישור ● למכרז ○ לביצוע

המזמין:
מועצה אזורית ירוחם

פרויקט:
מתחם מרכז
ספורט ונופש בירוחם

תוכנית:
גליון לוחות חשמל

מס' שרטוט:	מס' פרויקט:	תאריך:
חש-6	570	11/12/2024

תכנן: מקסים בלייב
שרטט: מקסים בלייב
ביקר: מקסים בלייב
קנ"מ:
מהדורה: 0

באום הנדסת חשמל
תכנון יעוץ פיקוח
משה ונתנאל באום

משרד:רחוב מונטיפיורי 14 באר שבע, 8429724
טלפון 086888983 פקס 0775558109
משה 0546710333 נתנאל 0522396815
E-mail: baumelectricity@gmail.com