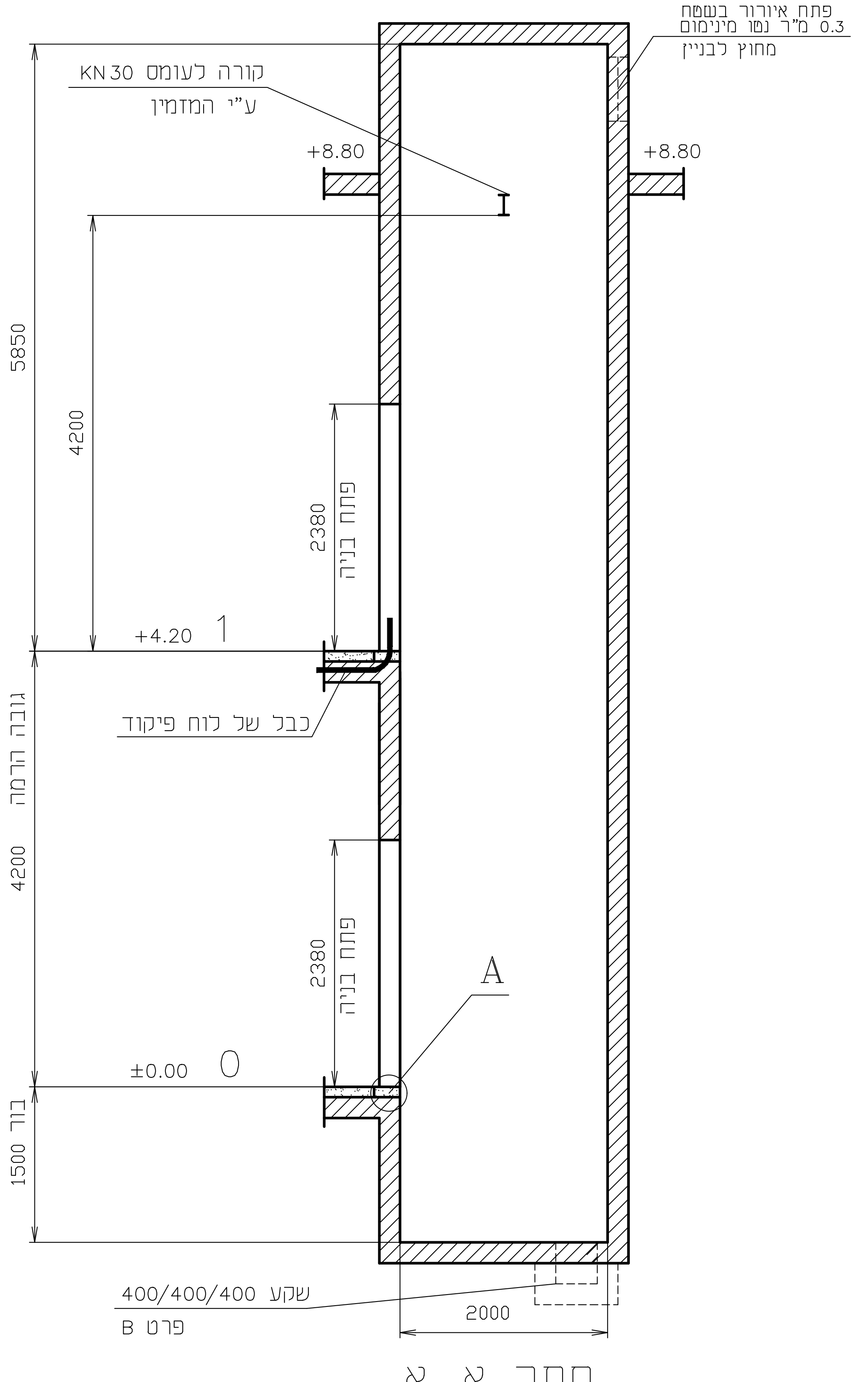
פתח איוורור בשטח
0.3 מ"ר נטו מינימום
מחוץ לבניין
קורה לעומס KN 30
ע"י המזמין
+8.80
+8.80
5850
4200
2380
פתח בניה
+4.20
1
כבל של לוח פיקוד
גובה הרמה
4200
2380
פתח בניה
A
±0.00
0
בור
1500
שקע 400/400/400
פרט B
2000

חתך א–א

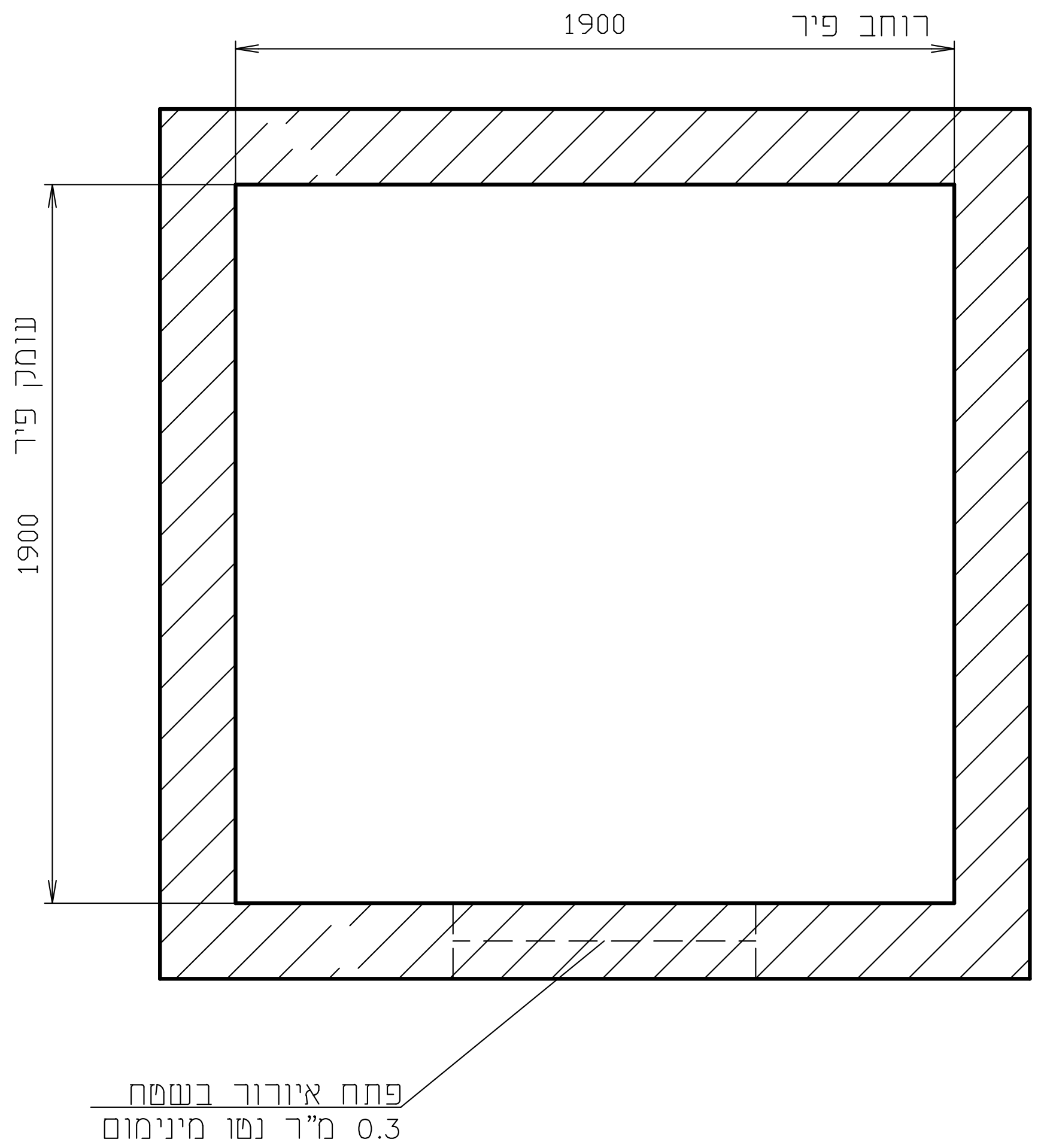
רוחב פיר
1900
עומק פיר
1900
פתח איוורור בשטח
0.3 מ"ר נטו מינימום

חתך ב–ב

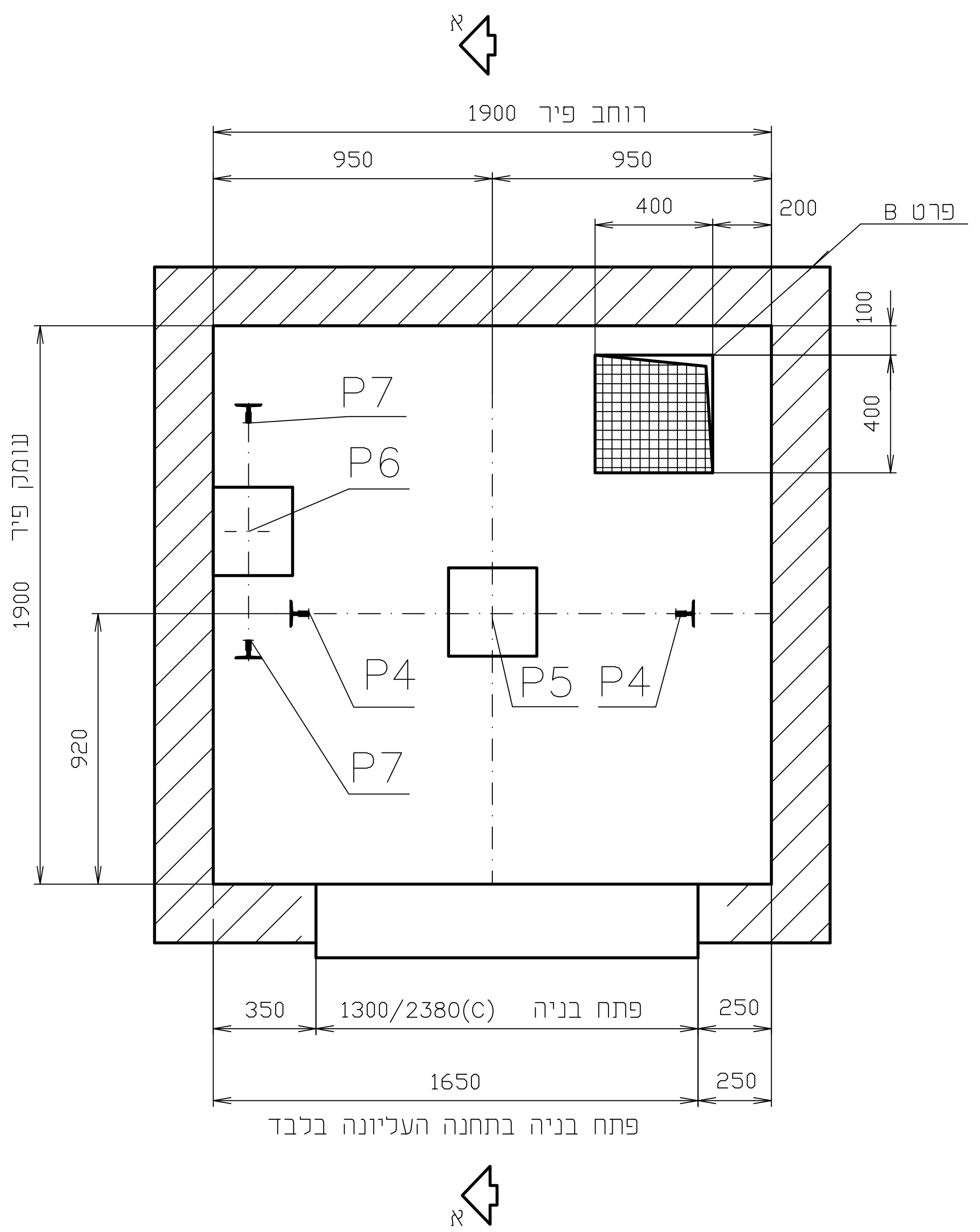
א
רוחב פיר 1900
950
950
400
200
פרט B
100
400
עומק פיר
1900
920
P7
P6
P4
P5
P4
P7
350
פתח בניה 1300/2380(C)
250
1650
250
פתח בניה בתחנה העליונה בלבד
א

(C) לאחר הצבת המשקופים – יסגרו המרווחים לצידיהם ע"י המזמין.

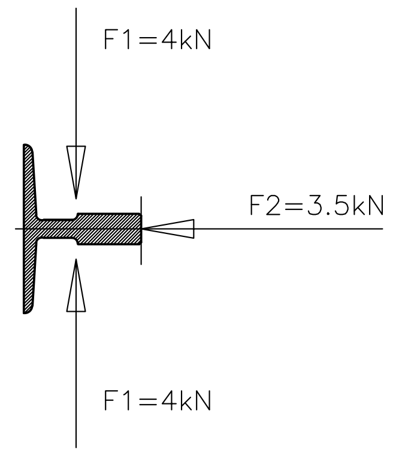
F1=4kN
F2=3.5kN
F1=4kN

עומסים (KN)

P4	54
P5	80
P6	68
P7	33

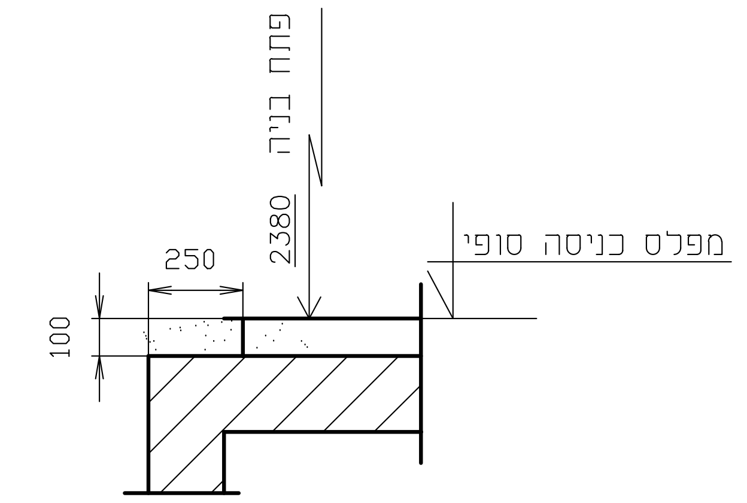
פתח בניה
2380
מפלס כניסה סופי
250
100

פרט A חריץ לסף הדלת

(בכל המפלסים)

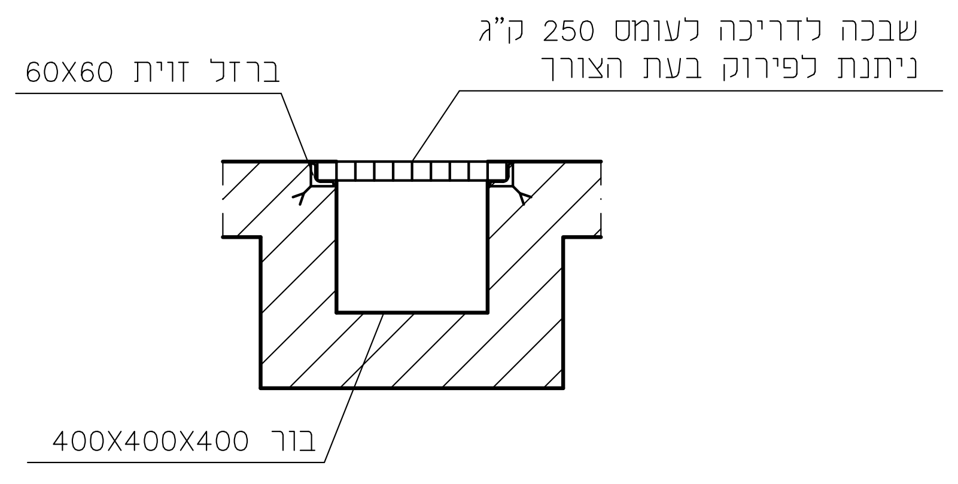
שבכה לדריכה לעומס 250 ק"ג
ניתנת לפירוק בעת הצורך
ברזל זוית 60X60
בור 400X400X400

פרט B

שקע לקליטת משאבה ניידת
(אספקת המשאבה באחריות המזמין)

תפוצה												
	אדריכל	קונסטרוקטור	חשמל	מיזוג אוויר	אדריכל פנים	יועץ מלונאי	בטיחות	מנהל פרוייקט	יזם	אקוסטיקה		
	גלפו אדריכלות											
תאריך	A	C	E	F	I	O	S	M	X			
18.12.24	X											

מס'	שינויים	תאריך	חתימה
	למכרז	18.12.24	אירנה

המבצע אחראי לבדיקת המידות ולהתאמתן, על המבצע לבקר את כל המידות לפני הביצוע ובכל מקרה של אי התאמה בין תוכניות ובין הביצוע עליו להודיע מיד למתכנן.
אין לקבוע מידות ע"י מדידה בתוכנית, המתכנן הינו הבעל הבלעדי של תוכנית זו, אין לעשות כל שימוש בתוכנית זו ללא אישור מראש ובכתב של המתכנן

☐ לעיון ☒ למכרז ☐ לבצוע

מהדורה 0

וי.אי.אס. הנדסה בע"מ
V.I.S. ENGINEERING Ltd.
מגדל ספיר, תובל 40, רמת גן 6458305
טל: Tel: 972-9-8857472
פקס: Fax: 972-9-8857473
www.vis.co.il E-mail: vis@vis.co.il

	תאריך	חתימה	מס' במחשב	מס' שרטוט	ק.מ.
תכנן	18.12.24	אירנה	438424	438424-0B-VB	1:10 1:20 1:50
אשר	18.12.24	מולי			

פרוייקט:

ירוחם מרכז נופש וספורט

תכנית:

בניה